GARMIN®

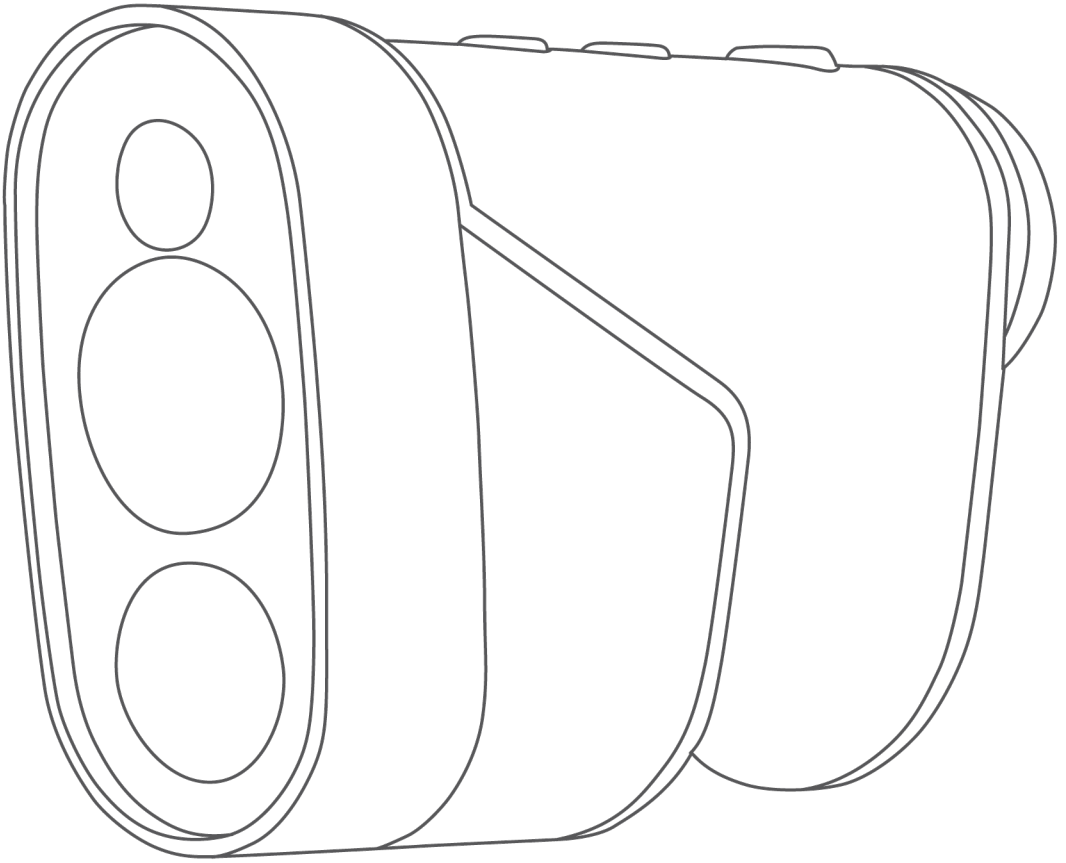

APPROACH® Z82

Podręcznik użytkownika

© 2018 Garmin Ltd lub podmioty zależne

Wszystkie prawa zastrzeżone. Zgodnie z postanowieniami prawa autorskiego, kopiowanie niniejszego podręcznika użytkownika, w całości lub w części, bez pisemnej zgody firmy Garmin jest zabronione. Garmin zastrzega sobie prawo do wprowadzania zmian i ulepszeń swoich produktów oraz dokonywania zmian w treści niniejszego podręcznika użytkownika bez konieczności powiadamiania o takich zmianach bądź ulepszeniach jakichkolwiek osób lub organizacji. Aktualizacje oprogramowania urządzenia, najnowszą wersję podręcznika użytkownika oraz dodatkowe informacje na temat użytkowania produktu znajdziesz w serwisie internetowym www.garmin.com.

Garmin®, logo Garmin oraz Approach® są znakami towarowymi firmy Garmin Ltd. lub podmiotów zależnych, zarejestrowanymi w USA i innych państwach. Garmin Golf™ i Garmin Express™ są znakami towarowymi firmy Garmin Ltd. lub podmiotów zależnych. Znaki te nie mogą być wykorzystywane bez wyraźnej zgody firmy Garmin.

Apple® jest znakiem towarowym Apple Inc., zarejestrowanym w USA i innych państwach. Logo i znak słowny BLUETOOTH® są własnością Bluetooth SIG, Inc i każde ich użycie przez firmę Garmin odbywa się na podstawie licencji. Windows® jest znakiem towarowym Microsoft Corporation zarejestrowanym w USA i innych państwach. Inne znaki towarowe i nazwy handlowe należą do ich odpowiednich właścicieli.

Spis treści

Wprowadzenie 1
Opis urządzenia 1
Znaczenie kontrolki statusu LED 1
Ładowanie urządzenia 1
Włączanie urządzenia 1
Tryb czuwania 1
Regulacja ostrości 2

Funkcje sieciowe wykorzystujące Bluetooth® 2
Parowanie ze smartfonem 2

Gramy w golfa 2
Pomiar dystansu do chorągiewki 2
Widok dołka 2
Sprawdzanie dystansu PlaysLike 2
Sprawdzanie kierunku do chorągiewki 2
Włączanie trybu turnieju 3
Zmiana dołka 3
Koniec rundy 3
Tablica wyników 3
Włączanie śledzenia statystyk 3
Rejestracja statystyk 3
Pomiar uderzenia 3

Namierz dowolny obiekt 3
Pomiar dystansu do celu 3

Dostosowanie urządzenia 3
Ustawienia 3
Kalibracja kompasu 3
Ustawienia systemowe 3

Informacje o urządzeniu 4
Konserwacja urządzenia 4
Czyszczenie urządzenia 4
Długoterminowe przechowywanie urządzenia 4
Zakładanie karabińczyka 4
Dane techniczne 4
Wyświetlanie informacji dotyczących zgodności i przepisów związanych z e-etykietami 4

Rozwiązywanie problemów 4
Dokładność pomiaru dystansu 4
Akwizycja sygnałów z satelitów 4
Moje urządzenie nie może odnaleźć pobliskich pól golfowych 4
Odłączanie kabla USB 4
Przywracanie wszystkich ustawień domyślnych 5
Aktualizacje produktu 5
Korzystanie z Garmin Express 5
Dodatkowe informacje 5

Indeks 6

Wprowadzenie

⚠ OSTRZEŻENIE

Zapoznaj się z dostarczonym w opakowaniu produktu przewodnikiem *Ważne informacje dotyczące bezpieczeństwa i produktu* zawierającym ostrzeżenia i inne ważne informacje.

Opis urządzenia

① △	Naciśnij, aby otworzyć menu i przewijać opcje w menu
② ⏻ ▽	Naciśnij, aby włączyć urządzenie Naciśnij, aby otworzyć menu i przewijać opcje w menu Przytrzymaj, aby wyłączyć urządzenie
③ Kontrolka LED trybu turnieju	Sygnalizacja pracy urządzenia w trybie turnieju
④ ⊖	Naciśnij, aby wycelować laserem. W czasie gry w golfa automatycznie startuje funkcja poszukiwania flagi. Naciśnij, aby wybrać opcje w menu
⑤ Regulacja ostrości	Obróć okular, aby wyregulować ostrość obrazu.
⑥ Kontrolka statusu LED	Sprawdź status urządzenia i baterii
⑦ Osłona Port danych i zasilania micro-USB (pod osłoną)	Pociągnij aby uzyskać dostęp do portu micro-USB umożliwiającego zasilanie i transfer danych. Podłącz kompatybilny kabel USB aby naładować urządzenie lub przesłać dane do Twojego komputera.
⑧ Etykieta urządzenia	Zobacz dane identyfikacyjne producenta i certyfikaty APPROACH Z82 MADE IN TAIWAN S/N 123456789 Garmin 1200 E 151st St, Olathe, KS 66062 CLASS 1 LASER PRODUCT CLASSIFIED EN/IEC 60825-1 2014 Complies with 21 CFR 1040.10 and 1040.11 except for conformance with IEC 60825-1 Ed. 3., as described in Laser Notice No. 56, dated May 8, 2019 www.garmin.com

Znaczenie kontrolki statusu LED

Świecenie LED	Status
Ciągłe niebieskie (przez 5 sekund po włączeniu)	Urządzenie jest włączone
Naprzemiennie czerwone i niebieskie (przez 5 sekund po włączeniu)	Bateria jest rozładowana
Wyłączone	Urządzenie jest w trybie aktywności
Wolno mrugające niebieskie	Urządzenie jest w trybie czuwania
Ciągłe czerwone (po przytrzymaniu przycisku włączania)	Urządzenie jest wyłączone
Szybko mrugające czerwone (przy podłączeniu do zasilania)	Urządzenie ładuje się w trybie oszczędzania energii
Ciągłe niebieskie i mrugające czerwone (przy podłączeniu do zasilania)	Urządzenie się ładuje
Ciągłe czerwone (przy podłączeniu do zasilania)	Ładowanie zakończone
Wolno mrugające czerwone	Trwa aktualizacja oprogramowania

Ładowanie urządzenia

⚠ OSTRZEŻENIE

Produkt zawiera baterię litowo-jonową. Aby ograniczyć niebezpieczeństwo obrażeń lub uszkodzenia produktu będące skutkiem działania na baterię wysokiej temperatury, przechowuj urządzenie z dala od bezpośredniego światła słonecznego.

UWAGA

Aby zminimalizować ryzyko wystąpienia korozji, przed rozpoczęciem ładowania lub podłączeniem do komputera dokładnie osusz port USB, jego osłonę i obszar wokół portu.

Urządzenie jest zasilane z wbudowanej baterii litowo-jonowej, którą możesz naładować korzystając z gniazdka sieciowego lub portu USB Twojego komputera.

WAŻNE: Bateria urządzenia nie będzie się ładować, jeśli jej temperatura jest poza dopuszczalnym zakresem (*Dane techniczne*, strona 4).

1. Zdejmij osłonę z portu USB.
2. Podłącz małą końcówkę kabla USB do portu USB w urządzeniu
3. Podłącz dużą końcówkę kabla USB do zewnętrznego źródła zasilania, którym może być ładowarka AC lub port USB Twojego komputera.
4. Naładuj baterię do jej pełnej pojemności
   WSKAZÓWKA: Aby przyspieszyć ładowanie, możesz wyłączyć urządzenie.

Włączanie urządzenia

Przy pierwszym włączeniu urządzenia zostaniesz poproszony o wybór języka, jednostek miary oraz ustawienie Twojego dystansu uderzenia driverem.

1. Naciśnij ▽
2. Postępuj zgodnie z instrukcjami wyświetlanymi na ekranie

Tryb czuwania

Aby zmniejszyć zużycie baterii, urządzenie gdy nie jest używane, przechodzi w tryb czuwania. Urządzenie wybudza się, gdy je przytrzymasz kciukiem w rowku na spodzie urządzenia lub gdy naciśniesz dowolny przycisk.

Regulacja ostrości

Urządzenie posiada regulowany okular (w zakresie +/- 4 dioptrii). Pozwala to wyregulować ostrość do Twojego wzroku.

Obróć okular aby wyostrzyć obraz.

Funkcje sieciowe wykorzystujące Bluetooth®

Urządzenie jest wyposażone w funkcje sieciowe, wykorzystujące Bluetooth do połączenia z Twoim kompatybilnym urządzeniem mobilnym z zainstalowaną w nim aplikacją Garmin Golf™.

Przesyłanie tablic wyników do Garmin Golf: Automatyczne przesyłanie tablic wyników do aplikacji Garmin Golf w trakcie synchronizacji Twojego urządzenia. Dzięki temu możesz przeglądać szczegółowe statystyki i brać udział w rankingach online.

Prędkość i kierunek wiatru: Możliwość wyświetlania na ekranie widoku dołka informacji o sile i kierunku wiatru. Kierunek wiatru jest podawany w odniesieniu do chorągiewki.

Znajdź moje urządzenie Garmin: Użyj aplikacji Garmin Golf aby odnaleźć Twój dalmierz, wykorzystując jego ostatnią znaną pozycję.

Parowanie ze smartfonem

Aby móc korzystać z funkcji sieciowych Twojego dalmierza, musi być on sparowany bezpośrednio z aplikacji Garmin Golf, a nie z ustawień Bluetooth Twojego smartfona.

1. Korzystając ze sklepu z aplikacjami w Twoim smartfonie zainstaluj i uruchom aplikację Garmin Golf.
2. Umieść Twój smartfon w odległości nie większej niż 10 m (33 ft.) od Twojego urządzenia.
3. W dalmierzu naciśnij △ lub ▽, aby otworzyć menu.
4. Wybierz **Settings > Bluetooth > Pair**
5. Z menu dostępnego w aplikacji pod ☰ lub ••• wybierz **Garmin Devices > Add Device** i postępuj zgodnie z instrukcjami wyświetlanymi na ekranie.

Gramy w golfa

Wybierz **Play Golf**

Urządzenie wyszuka satelity i wyznaczy Twoją pozycję. Wybrane zostanie najbliższe pole golfowe i automatycznie wyświetlony zostanie dołek leżący najbliżej Twojej obecnej pozycji.

WAŻNE: Jeśli w pobliżu Twojej aktualnej pozycji znajduje się więcej pól golfowych niż jedno, możesz wybrać odpowiednie pole z listy.

Pomiar dystansu do chorągiewki

Możesz skorzystać z funkcji poszukiwania chorągiewki, aby ją namierzyć i zmierzyć dystans z Twojej aktualnej pozycji do flagi. Funkcja ta pomaga w określeniu dokładnego dystansu do chorągiewki przez odfiltrowanie innych obiektów znajdujących się w tle.

1. Rozpocznij rundę gry w golfa
2. Namierz flagę celownikiem
   WAŻNE: Dla uzyskania najlepszych rezultatów urządzenie należy trzymać stabilnie, a siatkę dalmierza wyrównać z flagą, a nie tyczką.
3. Naciśnij ⊖
   Wyświetlony zostanie zmierzony dystans do chorągiewki. Na mapie pojawi się czerwony łuk określający dystans zmierzony laserowo. Jeśli urządzenie jest w stanie namierzyć flagę, zacznie wibrować, wyświetlona zostanie ikona flagi, łuk dystansu stanie się żółty, a mapa z widoku dołka zostanie automatycznie zbliżona do widoku greenu.
   WSKAZÓWKA: Możesz powrócić do widoku dołka kierując urządzenie z dala od greenu i naciskając ⊖.

Widok dołka

Urządzenie wyświetla dołek, na który aktualnie grasz i automatycznie przechodzi do kolejnego, gdy rozpoczynasz grę na nowy dołek.

①	Wskazania dystansu do początku fairway oraz początku i końca hazardów
②	Aktualny numer dołka
③	Par dla aktualnego dołka
④	Wskazanie Twojego zarejestrowanego wyniku
⑤	Dystans z ostatnio zmierzonej lokalizacji
⑥	Ikona rozładowanej baterii wyświetlana gdy bateria jest bliska wyczerpania
⑦	Status połączenia z telefonem
⑧	Dystans do początku, środka i końca greenu
⑨	Prędkość i kierunek wiatru
⑩	Dystans uderzenia driverem, gdy znajdujesz się na tee box

Sprawdzanie dystansu PlaysLike

Funkcja wyświetlania dystansu PlaysLike bierze pod uwagę zmiany wysokości pola golfowego i wskazuje dystans do flagi z uwzględnieniem tych zmian.

1. Naciśnij △ lub ▽ aby otworzyć menu.
2. Wybierz **PlaysLike Distances**

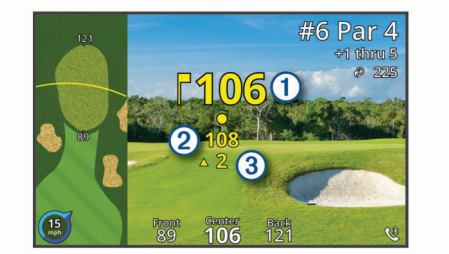

①	Dystans do flagi zmierzony laserowo
②	Dystans PlaysLike do flagi z uwzględnieniem ukształtowania terenu.
③	Różnica wysokości pomiędzy miejscem w którym się znajdujesz, a celem w oparciu o nachylenie dalmierza. Symbol wskazuje czy nachylenie jest w górę ▲ czy w dół ▼.

Sprawdzanie kierunku do chorągiewki

Funkcja PinPointer jest kompasem, który dostarcza informacji kierunkowych, gdy nie widzisz greenu. Funkcja ta może być pomocna w przygotowaniu uderzenia, gdy znajdujesz się pomiędzy drzewami czy w pułapce piaskowej.

WAŻNE: Nie używaj funkcji PinPointer gdy korzystasz z wózka golfowego. Zakłócenia pola magnetycznego z wózka golfowego mogą mieć negatywny wpływ na dokładność kompasu.

1. Naciśnij △ lub ▽ aby otworzyć menu.
2. Wybierz PinPointer

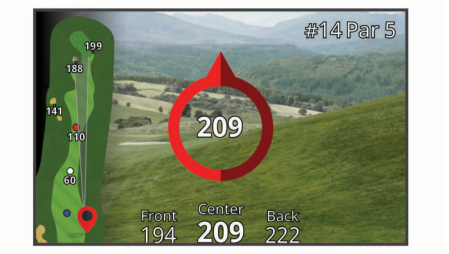

Strzałka kompasu wskazuje położenie chorągiewki. Na mapie pojawia się stożek ułatawiający skierowanie się w stronę chorągiewki.
WSKAZÓWKA: Aby powrócić do widoku dołka możesz nacisnąć dowolny przycisk.

Włączanie trybu turnieju

W trybie turnieju wyłączone zostają: funkcja PinPointer oraz wskazania dystansu PlaysLike. Korzystanie z tych funkcji w trakcie oficjalnych turniejów oraz rund z punktacją z handicapem jest niedozwolone.

1. Naciśnij △ lub ▽ aby otworzyć menu.
2. Wybierz Settings > Tournament Mode
   Po włączeniu trybu turnieju, kontrolka LED trybu turnieju na górze obudowy urządzenia zaświeci się na niebiesko.

Zmiana dołka

Korzystając z ekranu widoku dołka możesz ręcznie zmieniać dołki.

1. Naciśnij △ lub ▽ aby otworzyć menu.
2. Wybierz **Change Hole**
3. Wybierz opcję

Koniec rundy

1. Naciśnij △ lub ▽ aby otworzyć menu.
2. Wybierz **End Round**

Tablica wyników

1. Naciśnij △ lub ▽ aby otworzyć menu.
2. Wybierz **Scorecard**
   WAŻNE: Jeśli punktacja nie została uruchomiona, możesz ją uruchomić wybierając Start Scoring.
3. W razie potrzeby naciśnij △ lub ▽ aby podświetlić dołek, dla którego chcesz wprowadzić punktację.
4. Naciśnij ⊖, aby wybrać dołek
5. Naciśnij △ lub ▽ aby ustawić wynik
6. Przytrzymaj dowolny przycisk aby zakończyć

Włączanie śledzenia statystyk

Kiedy włączysz w Twoim urządzeniu śledzenie statystyk, zyskasz możliwość przeglądania statystyk dla aktualnej rundy. Korzystając z aplikacji Garmin Golf możesz porównywać rundy i śledzić postępy.

1. Naciśnij △ lub ▽ aby otworzyć menu.
2. Wybierz **Settings > Stat Tracking**

Rejestracja statystyk

Aby rejestracja statystyk była możliwa musisz najpierw włączyć śledzenie statystyk (*Włączanie śledzenia statystyk*, strona 3)

1. Wybierz dołek z tablicy wyników.
2. Ustaw ilość wykonanych uderzeń i naciśnij ⊖
3. Wybierz jedną z opcji:
   WAŻNE: Jeśli grasz na dołek z par 3, informacje o fairway nie pojawią się.
   - Jeśli Twoja piłka spadła na fairway, wybierz ↑
   - Jeśli piłka nie spadła na fairway wybierz ↰ lub ↱
4. Ustaw ilość uderzeń putterem i naciśnij ⊖

Pomiar uderzenia

1. Uruchom funkcję Auto Measure Shot (*Ustawienia*, strona 3)
2. W czasie gry w golfa korzystaj z dalmierza do pomiaru dystansu do chorągiewki
3. Idź do Twojej piłki.
   Automatycznie zostanie zmierzony i wyświetlony dystans z miejsca w którym użyto dalmierza.

Przy kolejnym użyciu dalmierza do pomiaru dystansu do chorągiewki, zmierzony dystans zostanie wyzerowany.

Namierz dowolny obiekt

Pomiar dystansu do celu

Urządzenia możesz użyć do pomiaru dystansu z Twojej aktualnej pozycji do wybranego celu, np. do określenia dystansu do jazdy.
WAŻNE: Urządzenie umożliwia pomiar odległości w zakresie od 5 do 411 m (5,5 do 450 jardów).

1. Wybierz **Sight Something**
2. Wyrównaj siatkę dalmierza z obiektem docelowym
3. Naciśnij ⊖
   Wyświetlony zostanie zmierzony dystans.

Dostosowanie urządzenia

Ustawienia

Wybierz **Settings**

Bluetooth: Umożliwia włączenie Bluetooth oraz sparowanie Twojego smartfona z Twoim dalmierzem (*Parowanie ze smartfonem*, strona 2)

Tournament Mode: Wyłącza funkcje PinPointer oraz wskazania dystansu PlaysLike. Korzystanie z tych funkcji w trakcie oficjalnych turniejów jest niedozwolone (*Włączanie trybu turnieju*, strona 3).

Stat Tracking: Pozwala włączyć w urządzeniu śledzenie statystyk (*Włączanie śledzenia statystyk*, strona 3)

Auto Measure Shot: Pozwala włączyć automatyczny pomiar uderzenia wykorzystujący miejsce ostatniego użycia dalmierza.

Driver Distance: Określa średni dystans jaki przemierza piłka po uderzeniu driverem. Dystans ten, gdy znajdujesz się na tee box, jest widoczny na ekranie widoku dołka jako łuk.

Compass Calibration: Pozwala wykonać ręczną kalibrację kompasu (*Kalibracja kompasu*, strona 3)

Gender: Pozwala wybrać płeć gracza. Ustawienie wykorzystywane dla niektórych pól golfowych, gdzie występuje wybór tee i obliczanie handicapów ze względu na płeć gracza lub różne wartości par ze względu na płeć gracza.

System: Zawiera ustawienia systemowe, takie jak język menu, jednostki miary, czy format czasu (*Ustawienia systemowe*, strona 3)

About: Wyświetla informacje o urządzeniu, takie jak ID urządzenia, wersja oprogramowania, informacje prawne oraz licencję na oprogramowanie (*Wyświetlanie informacji dotyczących zgodności i przepisów związanych z e-etykietami*, strona 4)

Kalibracja kompasu

WAŻNE: Kalibrację kompasu musisz wykonać znajdując się na zewnątrz pomieszczeń. Nie stawaj w pobliżu objektów, które zakłócają pole magnetyczne, jak np. samochody, budynki, czy napowietrzne linie energetyczne.

Twoje urządzenie zostało już fabrycznie skalibrowane i domyślnie wykorzystuje automatyczną kalibrację. Jeśli funkcja PinPointer nie pracuje prawidłowo, np. po przebyciu dużej odległości lub dużej zmianie temperatury, możesz ręcznie skalibrować kompas.

1. Wybierz **Settings > Compass Calibration**
2. Postępuj zgodnie z instrukcjami wyświetlanymi na ekranie

Ustawienia systemowe

Wybierz **Settings > System**

Language: pozwala wybrać język menu ekranowego
WAŻNE: Zmiana języka menu nie powoduje zmiany języka w danych wprowadzonych przez użytkowika i danych map.

Units: Pozwala wybrać jednostki miary

Time Format: Pozwala wybrać 12 lub 24 godzinny format wyświetlania czasu.

Brightness: Pozwala wybrać jasność podświetlenia.

Auto Standby: Pozwala zmienić czas bezczynności po jakim urządzenie automatycznie przechodzi w tryb czuwania (*Tryb czuwania*, strona 1).

Reset: Umożliwia zresetowanie danych użytkownika i ustawienia (*Przywracanie wszystkich ustawień domyślnych*, strona 5)

Informacje o urządzeniu

Konserwacja urządzenia

UWAGA

Nie przechowuj urządzenia w miejscu, gdzie byłoby ono narażone na długotrwałe działanie wysokich temperatur, gdyż może to spowodować jego trwałe uszkodzenie.

Unikaj stosowania chemicznych środków czyszczących, rozpuszczalników i repelentów, które mogą uszkodzić elementy wykonane z tworzywa sztucznego.

Dokładnie zamykaj osłonę portu USB aby zabezpieczyć ten port przed uszkodzeniem.

Czyszczenie urządzenia

UWAGA

Do czyszczenia soczewek nie używaj suchej ściereczki, gdyż może ona uszkodzić soczewki.

Unikaj stosowania chemicznych środków czyszczących, które mogą uszkodzić elementy wykonane z tworzywa sztucznego.

1. Przetrzyj obudowę i soczewki za pomocą miękkej, nie rysującej powierzchni ściereczki, zwilżonej wodą lub alkoholem
2. Wytrzyj do sucha obudowę i pozwól wyschnąć soczewkom.

Długoterminowe przechowywanie urządzenia

Jeśli urządzenie nie będzie używane przez kilka miesięcy, należy naładować jego baterię do minimum 50% jej pojemności. Urządzenie należy przechowywać w chłodnym, suchym miejscu, gdzie panują temperatury zbliżone do typowych temperatur domowych. Przed użyciem urządzenia po jego długotrwałym przechowywaniu należy najpierw naładować do pełna jego baterię.

Zakładanie karabińczyka

1. Przyłóż klips karabińczyka do wyżłobień na szynie montażowej etui.

2. Wsuń klips karabińczyka aż do jego zatrzaśnięcia.

Dane techniczne

Bateria	Wbudowany akumulator litowo-jonowy
Czas pracy na baterii	do 15 godz.
Odporność na działanie wody	IEC 60529 IPX7[1]
Zakres temperatur pracy	od -10° do 55°C (14° do 131°F) **WAŻNE**: Urządzenie posiada zabezpieczenie przed przegrzaniem i automatycznie się wyłącza jeśli temperatura przekracza zakres temperatur pracy.
Zakres temperatur ładowania	od 10° do 45°C (50° do 113°F)
Częstotliwość / protokół komunikacji radiowej	10.1 dBm @ 2.4 GHz

[1] Urządzenie jest odporne na incydentalny kontakt z wodą o głębokości do 1 metra przez czas nie dłuższy niż 30 minut. Więcej informacji znajdziesz na www.garmin.com/waterrating

Wyświetlanie informacji dotyczących zgodności i przepisów związanych z e-etykietami

Etykieta dla tego urządzenia jest dostarczana elektronicznie. Etykieta elektroniczna może zawierać informacje prawne, takie jak numery identyfikacyjne podane przez FCC lub regionalne oznaczenia zgodności, a także odpowiednie informacje na temat produktu i licencji.

1. Wybierz **Settings**
2. Wybierz **About**

Rozwiązywanie problemów

Dokładność pomiaru dystansu

Na dokładność pomiaru dystansu mogą mieć wpływ czynniki zewnętrzne, takie jak oświetlenie, warunki pogodowe, zdolność celu do obijania światła, czy wielkość celu.

- Urządzenie może zmierzyć dystans do odleglejszych obiektów w słabym oświetleniu, jak np. w ciągu dnia z zachmurzeniem. Mocne światło słoneczne skraca możliwy do zmierzenia dystans.
- Opady deszczu skracają możliwy do zmierzenia dystans.
- Urządzenie może zmierzyć dystans do odleglejszych obiektów jeśli posiadają one jaskrawe kolory, odbijają światło lub są błyszczące. Czarne obiekty słabiej odbijają światło i skracają możliwy do zmierzenia dystans.
- Duże obiekty są łatwiejsze do namierzenia niż małe obiekty. Dla przykładu, należy celować we flagę a nie w tyczkę.
- Urządzenie może zmierzyć dystans do odleglejszych obiektów jeśli kąt w stosunku do celu jest bliski 90°. Mniejsze kąty skracają możliwy do zmierzenia dystans.

Akwizycja sygnałów z satelitów

Urządzenie może potrzebować niczym nie osłoniętego widoku nieba, aby odebrać sygnał z satelitów. Czas i data są automatycznie ustawiane w oparciu o dane wykorzystywane przy wyznaczaniu pozycji GPS.

1. Wyjdź w otwarty teren.
   Góra urządzenia powinna być skierowana ku niebu.
2. Poczekaj chwilę, aż urządzenie odnajdzie sygnały z satelitów.
   Odnalezienie tych sygnałów może trwać 30 - 60 sekund.

Moje urządzenie nie może odnaleźć pobliskich pól golfowych

Jeśli aktualizacja pól golfowych zostanie przerwana lub anulowana przed jej zakończeniem, w Twoim urządzeniu mogą nie być dostępne dane pól golfowych. Aby rozwiązać ten problem, musisz ponowić aktualizację pól golfowych.

1. Pobierz i zainstaluj aktualizacje pól golfowych za pomocą aplikacji Garmin Express™ (*Aktualizacje produktu*, strona 5)
2. Bezpiecznie odłącz urządzenie (*Odłączanie kabla USB*, strona 4)
3. Wyjdź na zewnątrz i rozpocznij testową rundę golfa, aby sprawdzić, czy urządzenie wyszukuje pobliskie pola golfowe.

Odłączanie kabla USB

Jeśli Twoje urządzenie jest podłączone do Twojego komputera jako wymienny dysk lub wolumin, aby zapobiec utracie danych przy odłączaniu urządzenia od komputera musisz je najpierw bezpiecznie odłączyć. Jeśli Twoje urządzenie jest podłączone do komputera z Windows® jako urządzenie przenośne, bezpieczne odłączanie nie jest wymagane.

1. Wykonaj odpowiednią czynność:
   - W komputerach z systemem Windows wybierz w zasobniku systemowym ikonę **Bezpieczne usuwanie sprzętu** i wybierz Twoje urządzenie

- W komputerach Apple® wybierz urządzenie, a następnie wybierz **Plik > Wysuń**

2. Odłącz kabel od komputera

Przywracanie wszystkich ustawień domyślnych

1. Wybierz **Settings > System > Reset**
2. Skorzystaj z dostępnych opcji:
   - Wybierz **Reset Default Settings** aby przywrócić wszystkie ustawienia urządzenia do ich fabrycznych wartości domyślnych, przy jednoczesnym zachowaniu wszystkich danych wprowadzonych przez użytkownika
   - Wybierz **Delete Data and Reset Settings** aby usunąć wszystkie dane wprowadzone przez użytkownika i przywrócić wszystkie ustawienia urządzenia do ich fabrycznych wartości domyślnych

Aktualizacje produktu

Zainstaluj w Twoim komputerze Garmin Express™ (www.garmin.com/express).

Dzięki temu uzyskasz łatwy dostęp do następujących usług dla urządzeń Garmin®:

- Aktualizacje oprogramowania
- Aktualizacje pól golfowych
- Rejestracja produktu

Korzystanie z Garmin Express

1. Podłącz urządzenie do Twojego komputera za pomocą kabla USB
2. Odwiedź www.garmin.com/express
3. Postępuj zgodnie z instrukcjami wyświetlanymi na ekranie

Dodatkowe informacje

- Odwiedź support.garmin.com aby skorzystać z dodatkowych podręczników, artykułów oraz aktualizacji oprogramowania
- Odwiedź garmin.com/golf
- Odwiedź buy.garmin.com lub skontaktuj się z Twoim dealerem Garmin, aby uzyskać informacje na temat akcesoriów opcjonalnych i części zamiennych

Indeks

A

akcesoria 4
aplikacje, smartfon 2

B

bateria 1
  ładowanie 1
  przechowywanie 4
Bluetooth 2

D

dane techniczne 4
dołki, zmiana 3
dostosowanie urządzenia 3
dystans, pomiar 2, 3

G

Garmin Express 5
  aktualizacja oprogramowania 5
Garmin Golf 2
GPS, sygnał 4

K

karabińczyk 4
kompas 2
  kalibracja 3

M

mapy, symbole 2
menu 1

O

oprogramowanie, aktualizacja 5

P

parowanie, smartfon 2
pola golfowe
  gramy 2
  wybór 2
położenie chorągiewki, widok greenu 2
pomiar uderzenia 3
profil użytkownika 1
przyciski 1

R

resetowanie urządzenia 5
rozwiązywanie problemów 4–5
runda golfa, koniec 3

S

smartfon, parowanie 2
statystyki 3
sygnały z satelitów 4

T

tablica wyników 3
tryb czuwania 1

U

urządzenie, konserwacja 4
USB, odłączanie 4
ustawienia 1, 3, 5
ustawienia systemowe 3
ustawienia wyświetlania 2

W

widok greenu, pozycja chorągiewki 2

-

Kwiecień 2020

GUID-705CC09E-FFD5-464F-836C-8864F48560FF v1